Teikin®

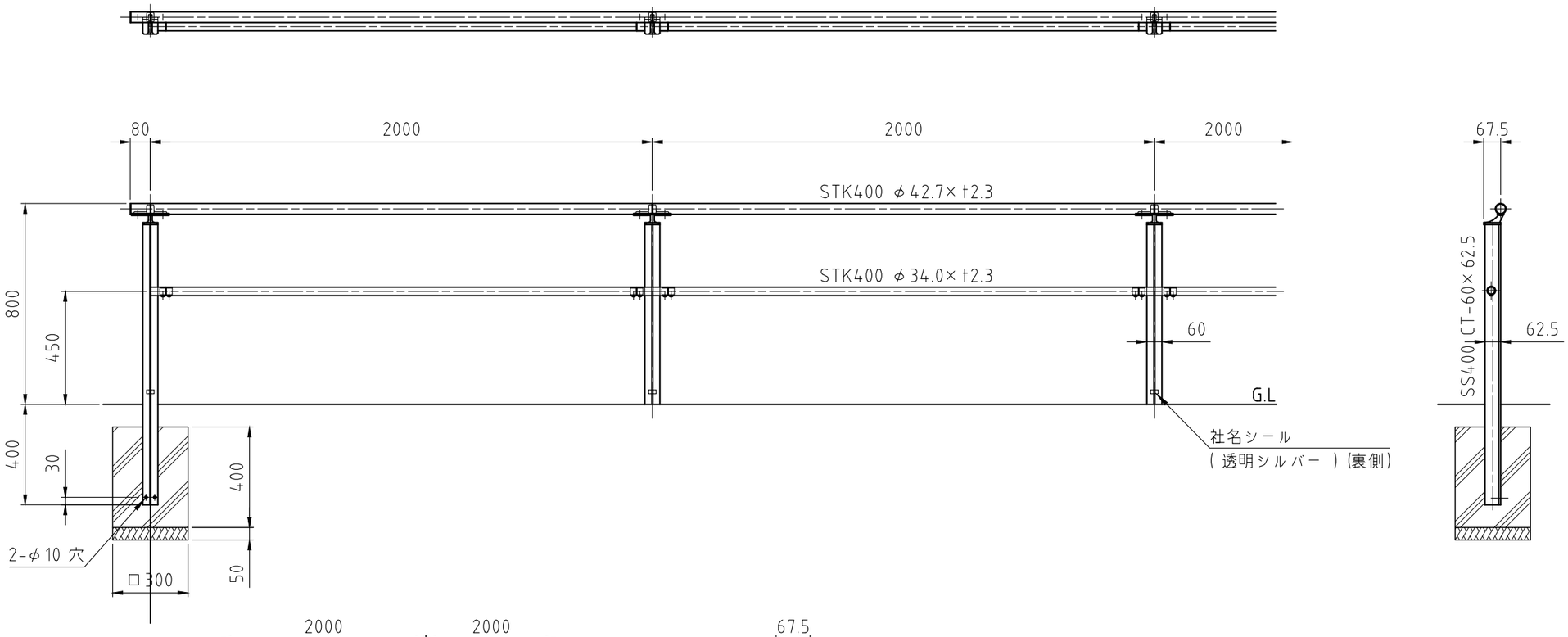

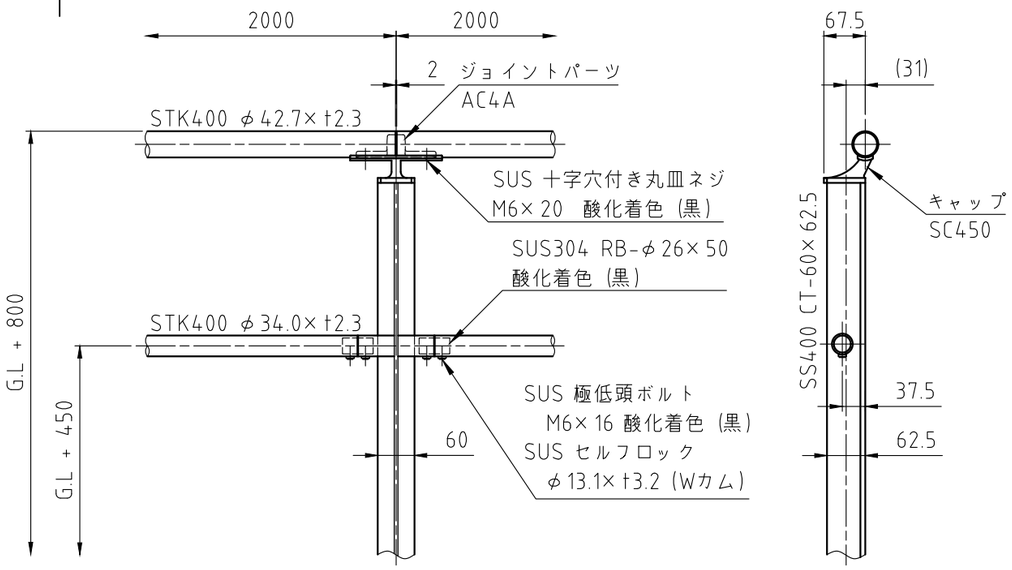

詳細図 S=1:10

※ 仕 上
電気亜鉛メッキ後 ウレタン樹脂塗装
※ 塗装色 : ダークグレー(日塗工:D19-30A) 3分艶

備 考	やさしさと安全をキーワードに 帝金株式会社 OSAKA (06) 6252-3691 TOKYO (03) 3437-0306	日 付	尺 度	品 番
		2020/12/24	(A3) 1:20	SK60-TCT-2