Teikin®

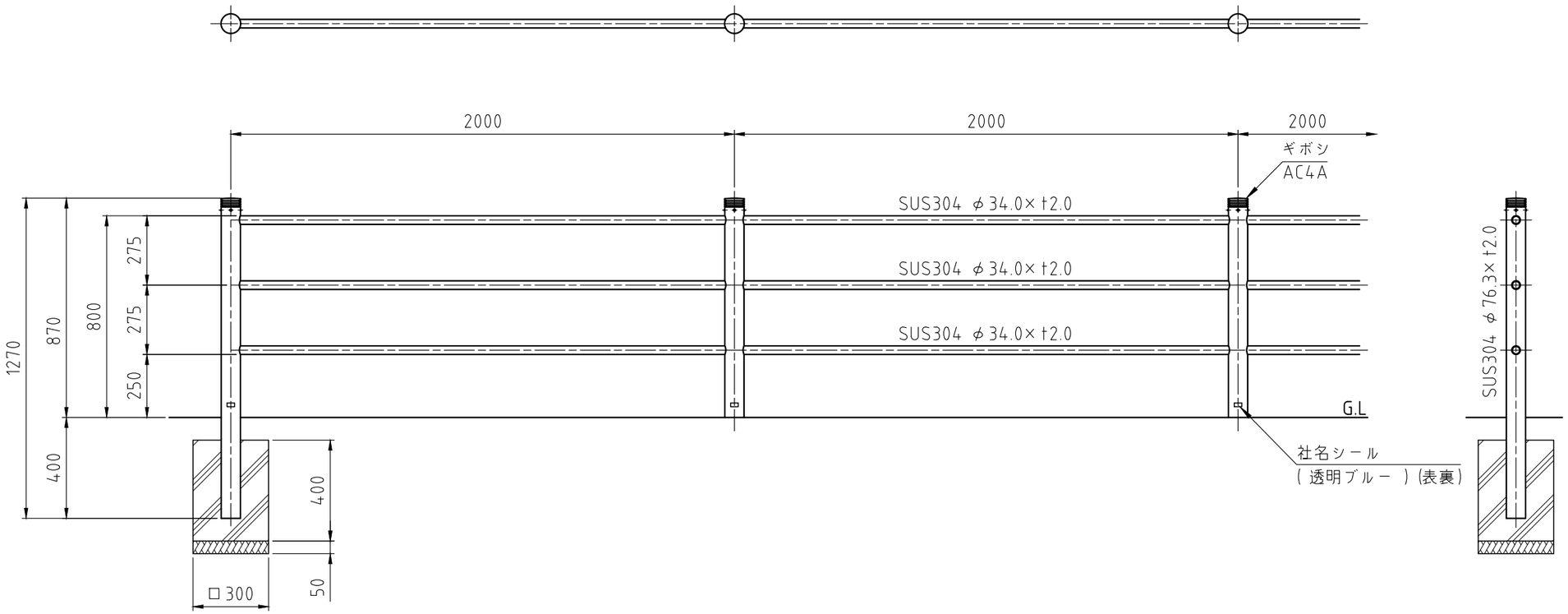

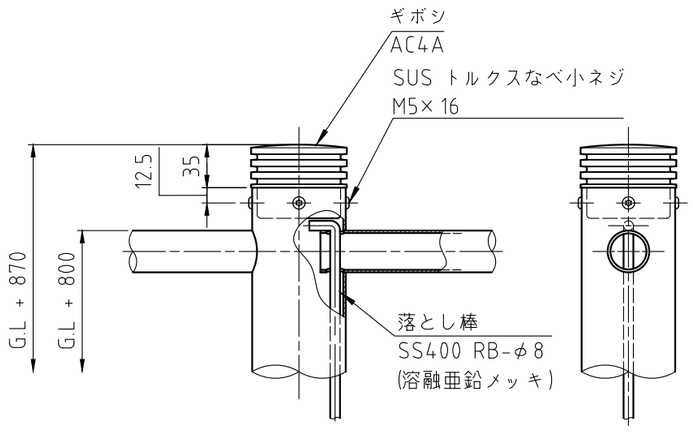

詳細図 S=1:5

※ 仕 上
支 柱 : ヘアライン仕上
ビーム : ヘアライン仕上
ギボシ : ショットブラスト後 ウレタン樹脂塗装
(メタリックブラック)

備 考	やさしさと安全をキーワードに 帝金株式会社 OSAKA (06) 6252-3691 TOKYO (03) 3437-0306	日 付	尺 度	品 番
		2017/12/07	(A3) 1:20	SK-S5307-3