Teikin®

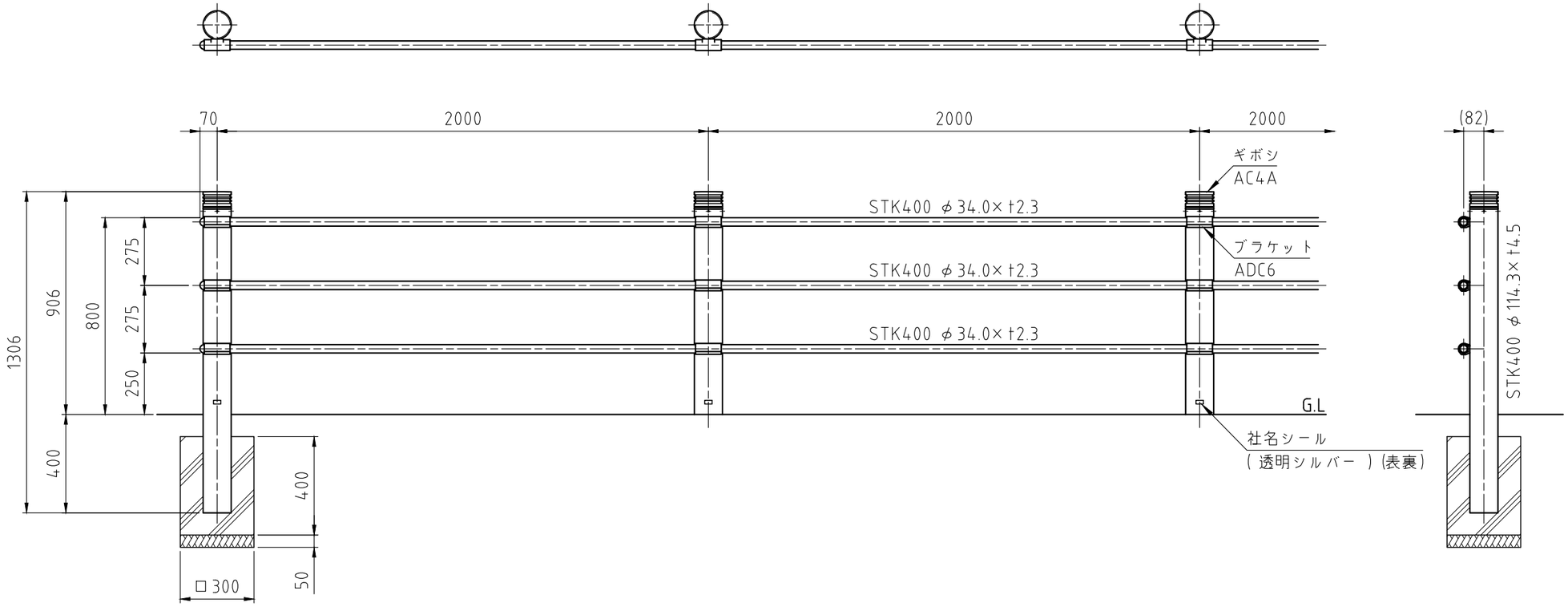

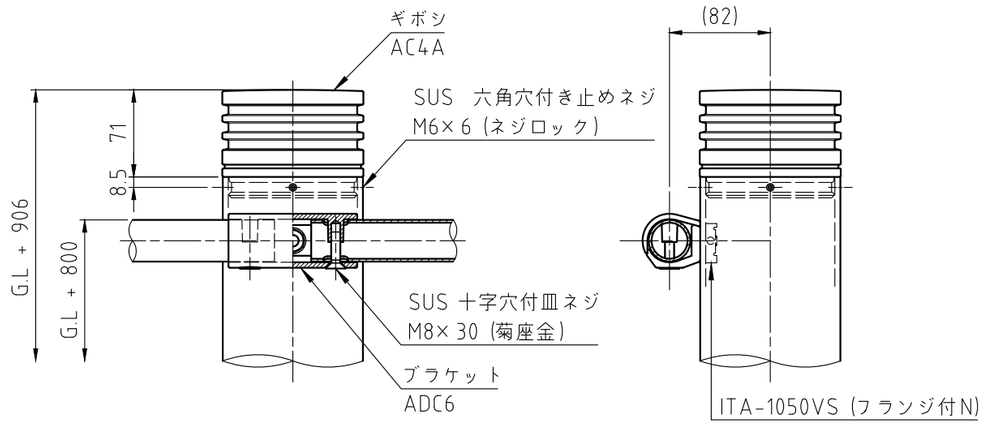

詳細図 S=1:5

※ 仕 上
支 柱 : 電気亜鉛メッキ後 ウレタン樹脂塗装
ビーム : 溶融亜鉛メッキ後 ウレタン樹脂塗装
ギボシ : ショットブラスト後 支柱同色塗装
ブラケット : プライマー処理後 支柱同色塗装
※ 塗装色 : メタリックブラック

備 考	やさしさと安全をキーワードに 帝金株式会社 OSAKA (06) 6252-3691 TOKYO (03) 3437-0306	日 付 2017/12/07	尺 度 (A3) 1:20	品 番 SK-5507F