Teikin®

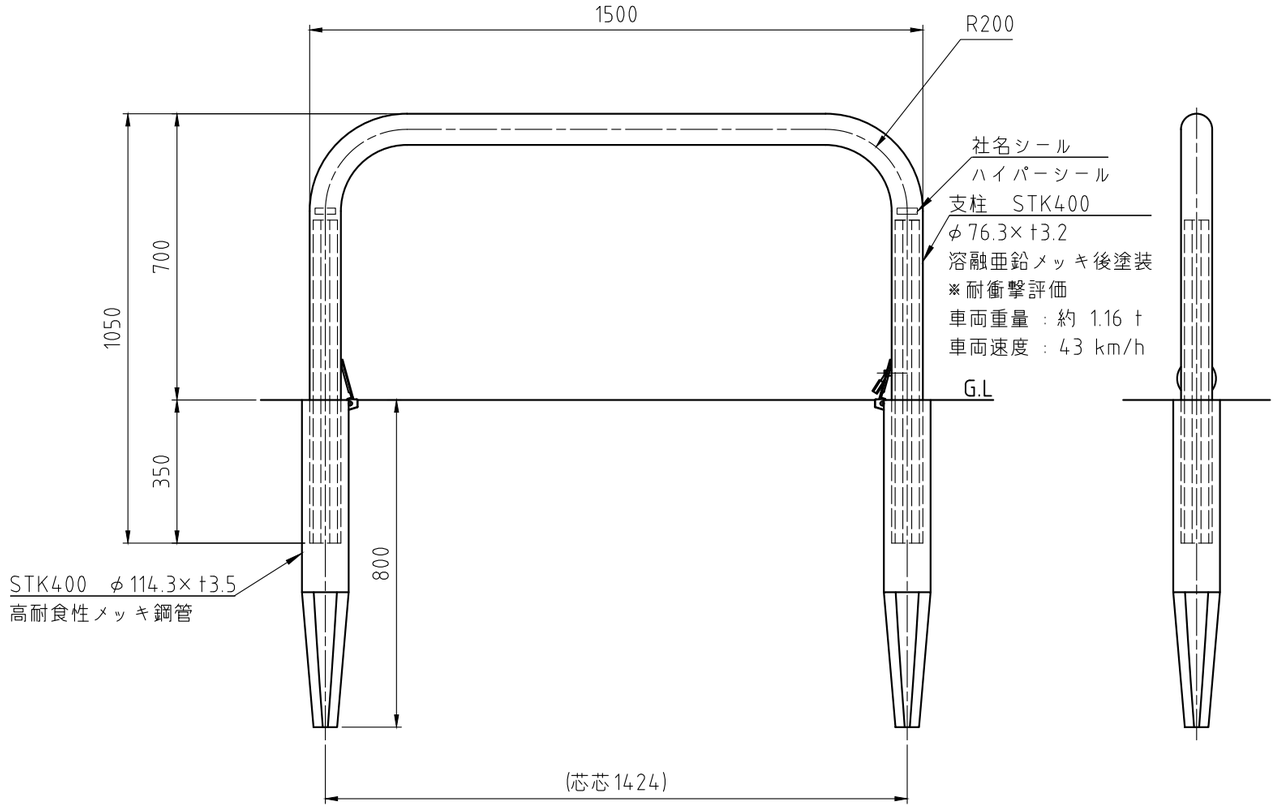


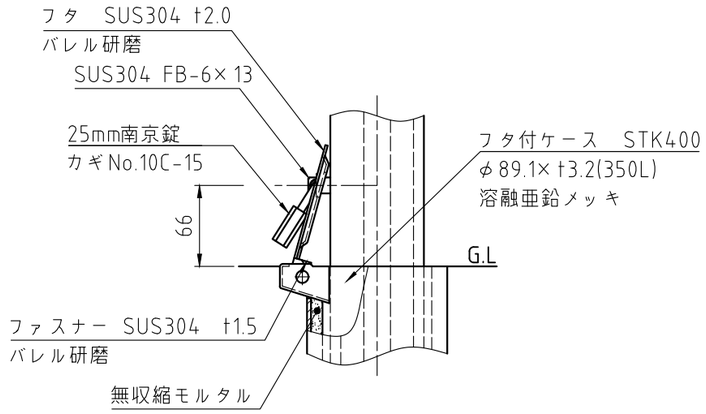


施錠部詳細図 S=1:5

| 支 柱 色 | 日塗工 ：No. |
|---|---|
| □ 黄色 | 17-70X　近似色 |
| □ 白色 | N-95　　近似色 |
| □ ダークブラウン | 19-20B　近似色 |

| 備　考 | やさしさと安全をキーワードに<br>帝金株式会社<br>OSAKA (06) 6252-3691　TOKYO (03) 3437-0306 | 日　付<br>2024/01/19 | 縮　尺<br>A3　1:15 | 品　番<br>HYP83PK-15 |
|---|---|---|---|---|