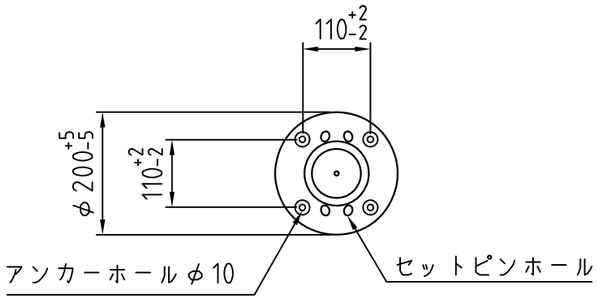

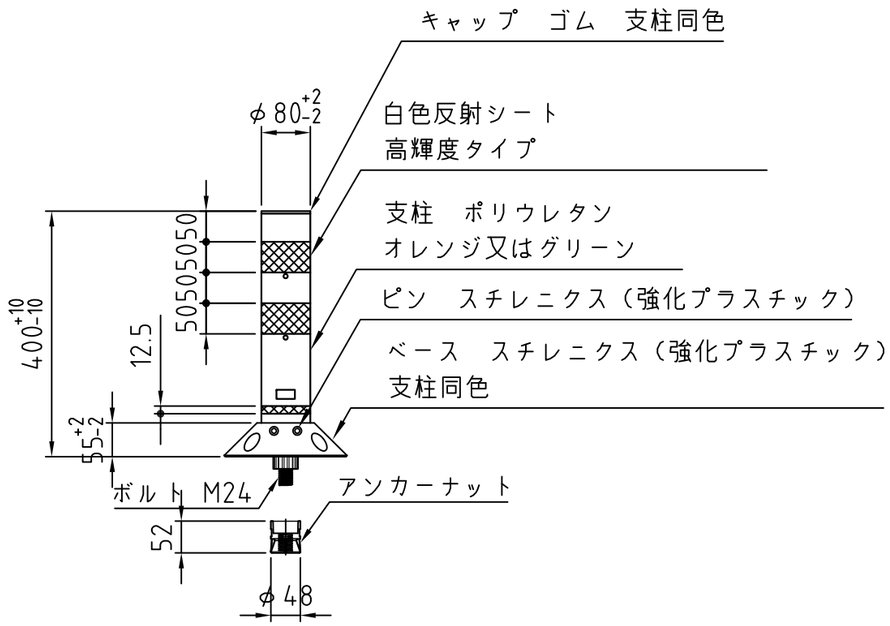

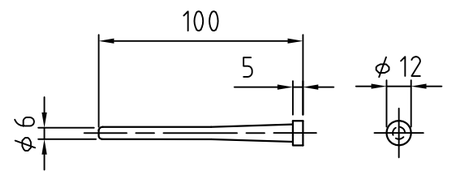

セットピン　S=1:3

備　考	やさしさと安全をキーワードに 帝金株式会社 OSAKA (06) 6252-3691 TOKYO (03) 3437-0306	日　付	縮　尺	品　番
		2016/06/13	1:10	RC-40C