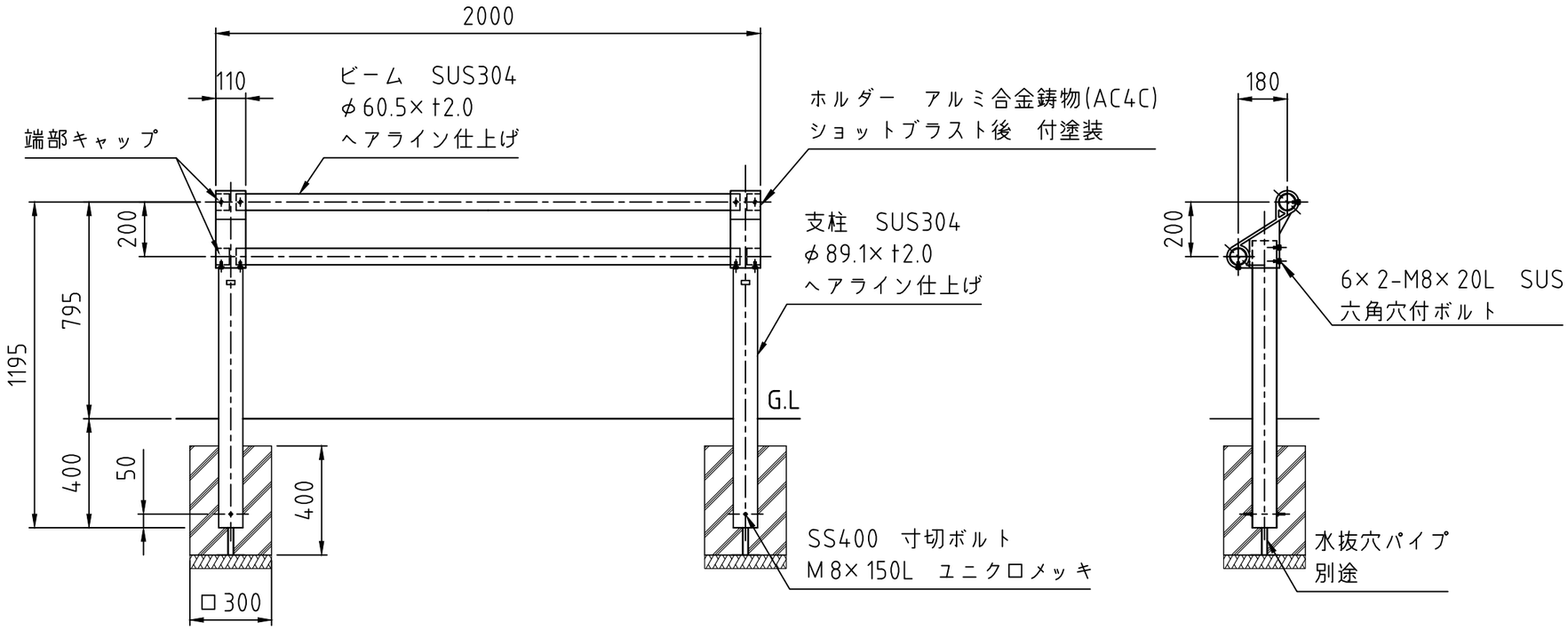

塗装色：メタリックグレー

備　考	やさしさと安全をキーワードに 帝金株式会社 OSAKA(06)6252-3691 TOKYO(03)3437-0306	日　付	縮　尺	品　番
		2021/06/11	1:20	SAPS-07