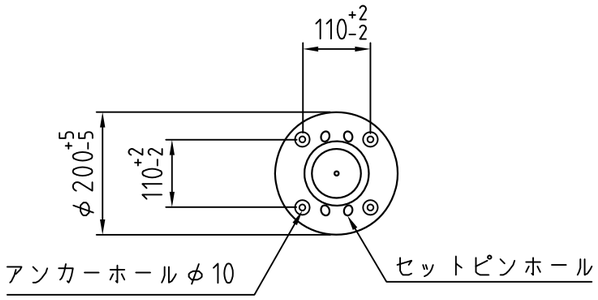

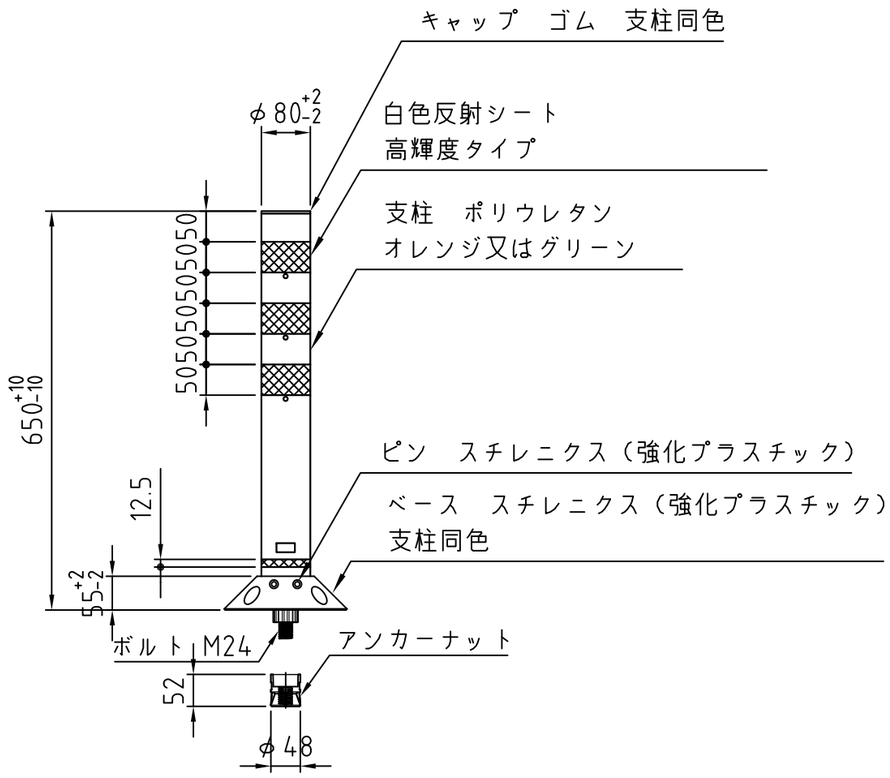

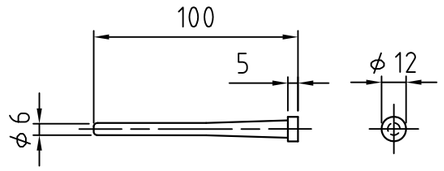

セットピン　S=1:3

備　考	やさしさと安全をキーワードに 帝金株式会社 OSAKA (06) 6252-3691 TOKYO (03) 3437-0306	日　付 2016/06/13	縮　尺 1:10	品　番 RC-65C